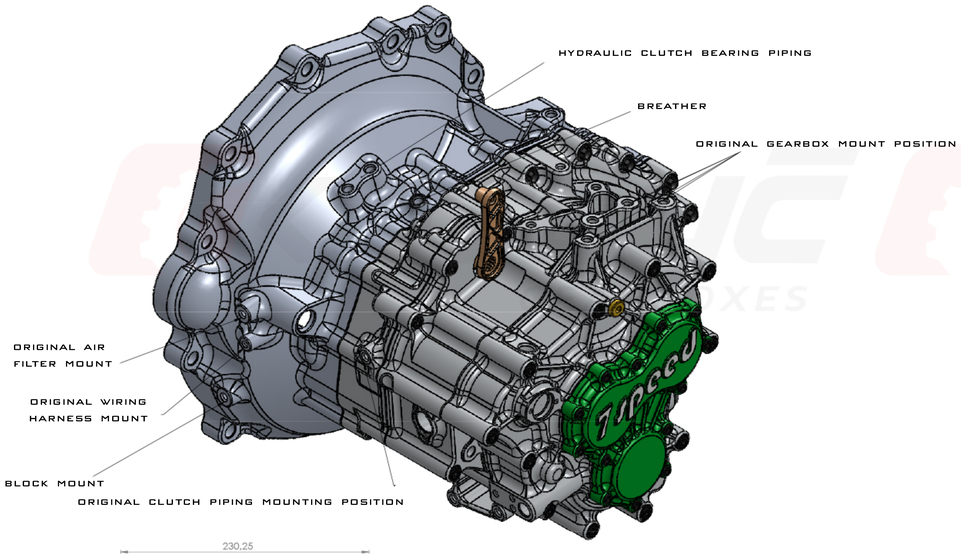

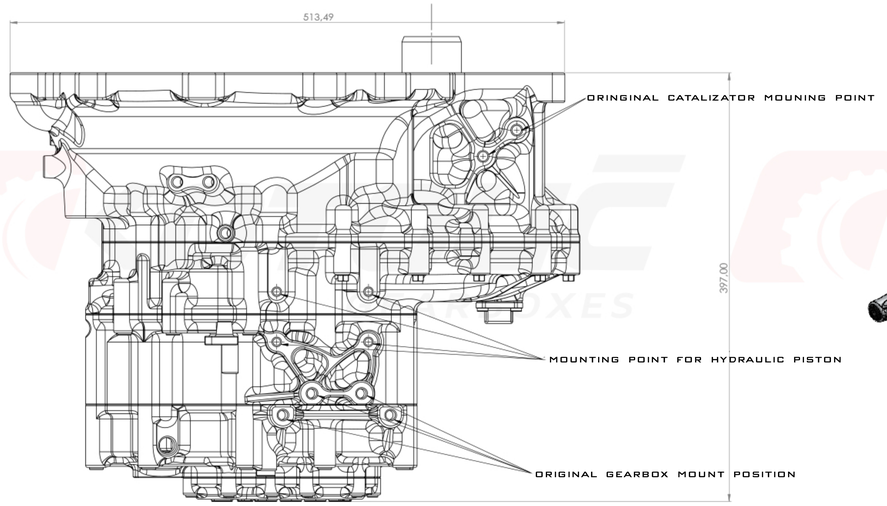

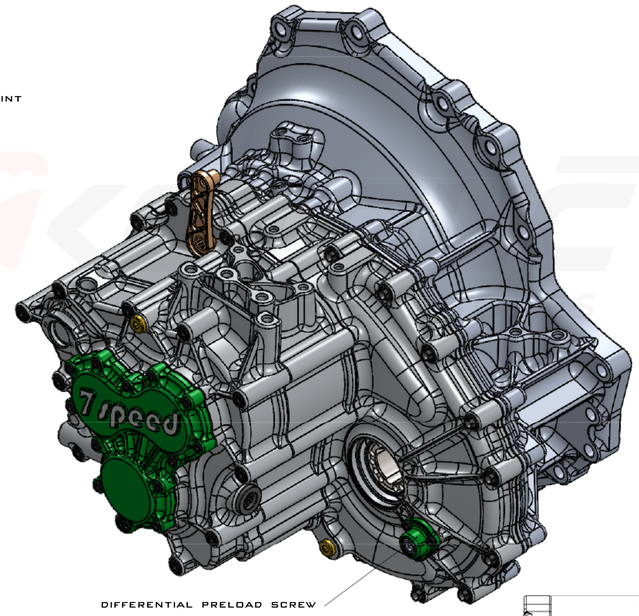

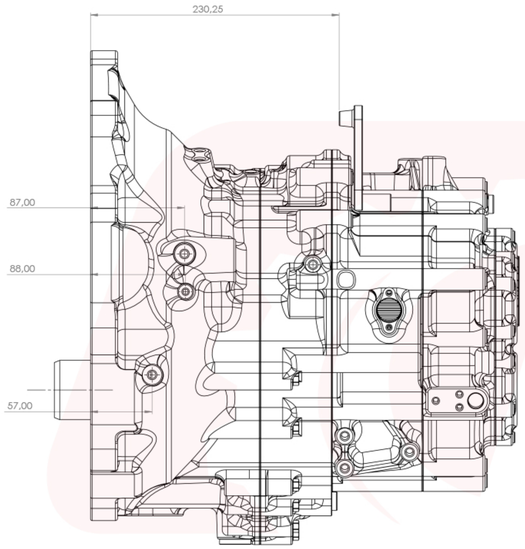

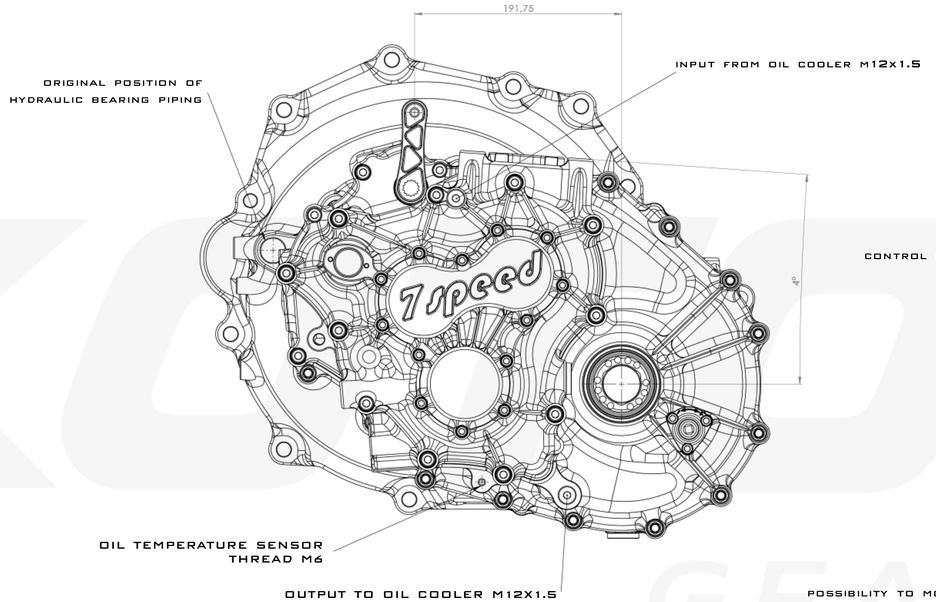

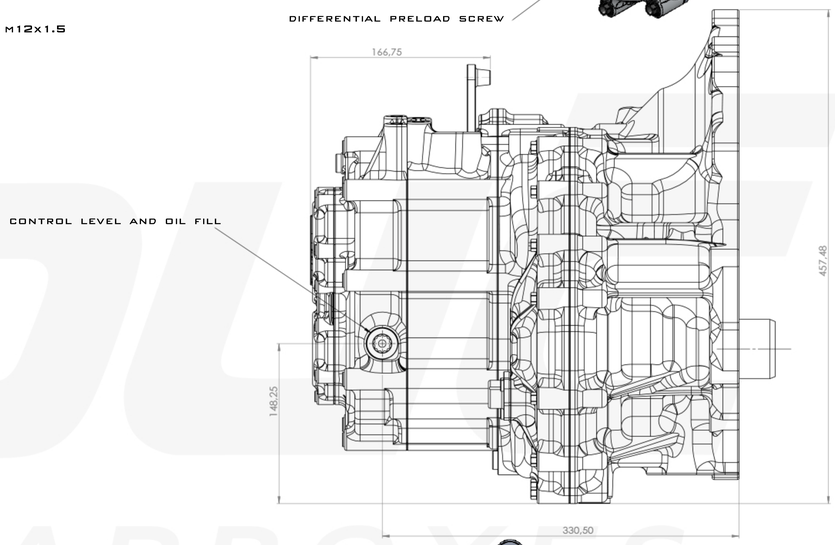

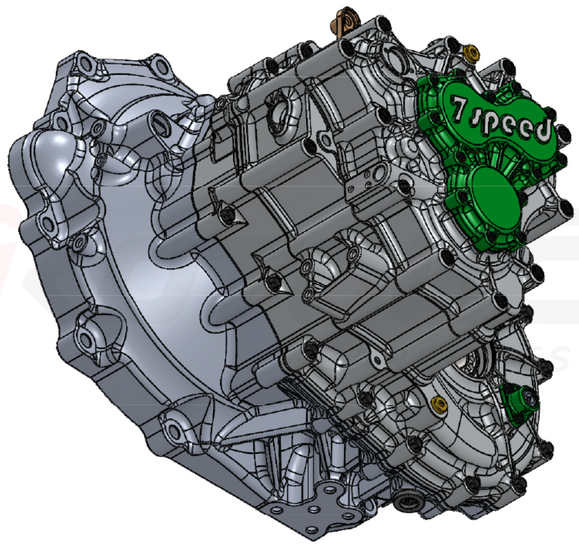

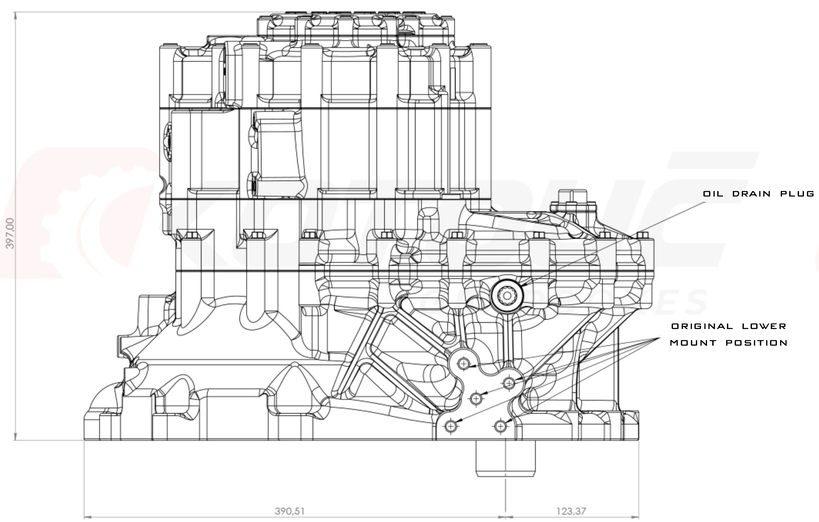

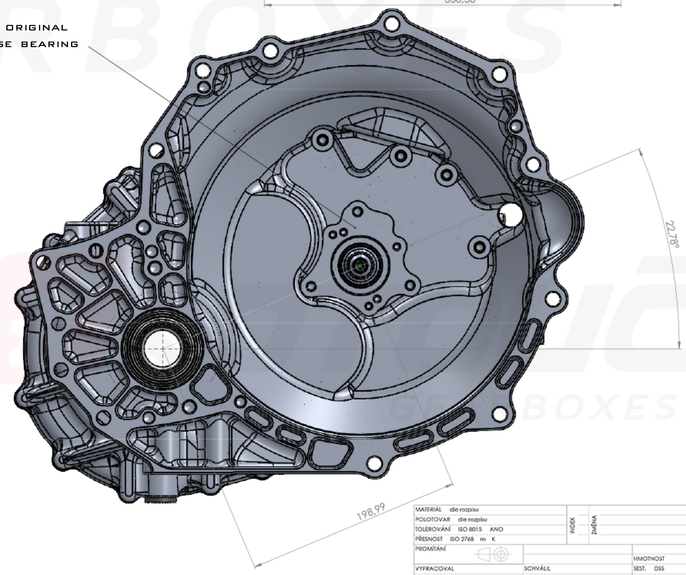

MATERIÁL dle rozpisu					
POLOTOVAR dle rozpisu					
TOLEROVÁNÍ ISO 8015 ANO		INDEX	ZMĚNA	DATUM	PODPIS
PŘESNOST ISO 2768 m K					
PROMÍTÁNÍ				MĚŘÍTKO	1:1
			HMOTNOST		
VYTRACOVAL	SCHVÁLIL		SEST. DSS	KUSOVNÍK	
KONTROLOVAL	DATUM		ST. V.		

KOTOUČ GEARBOXES

NÁZEV

TY7-GR TOYOTA YARIS SEQUENTIAL

ČÍSLO VÝKRESU

LIST 1 Z 1 LISTŮ